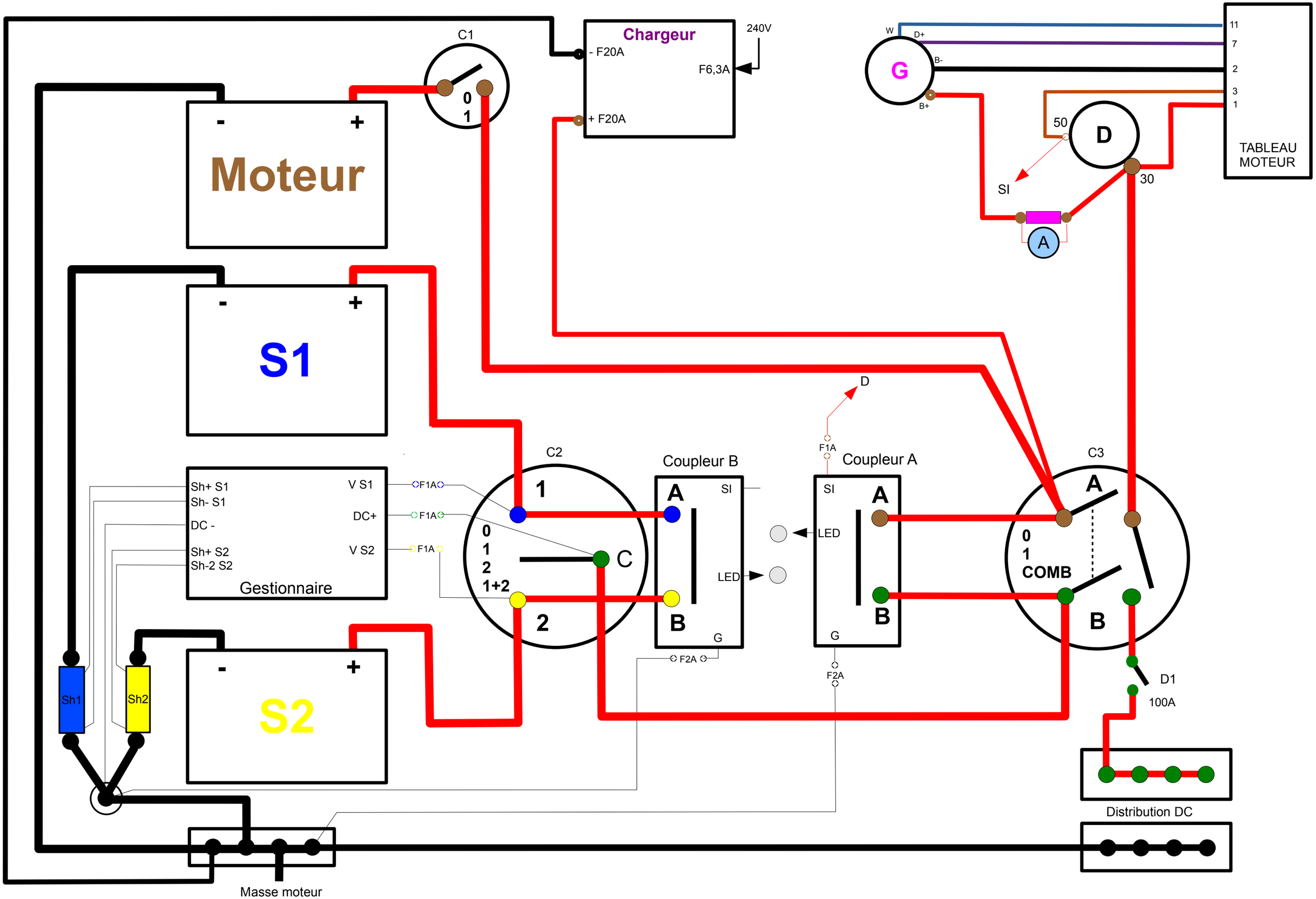
Chargeur
- F20A
+ F20A
F6,3A
240V
C1
0
1
Moteur
S1
S2
Sh1
Sh2
Sh+ S1
Sh- S1
DC -
Sh+ S2
Sh-2 S2
V S1
DC+
V S2
Gestionnaire
F1A
F1A
F1A
C2
1
0
1
2
1+2
C
2
Coupleur B
A
SI
LED
B
G
F2A
D
F1A
Coupleur A
SI
A
LED
B
G
F2A
C3
A
0
1
COMB
B
D1
100A
Distribution DC
W
D+
B-
B+
G
11
7
2
3
1
TABLEAU MOTEUR
50
D
30
SI
A
Masse moteur