MODELLO MODEL
ZF 63 IV

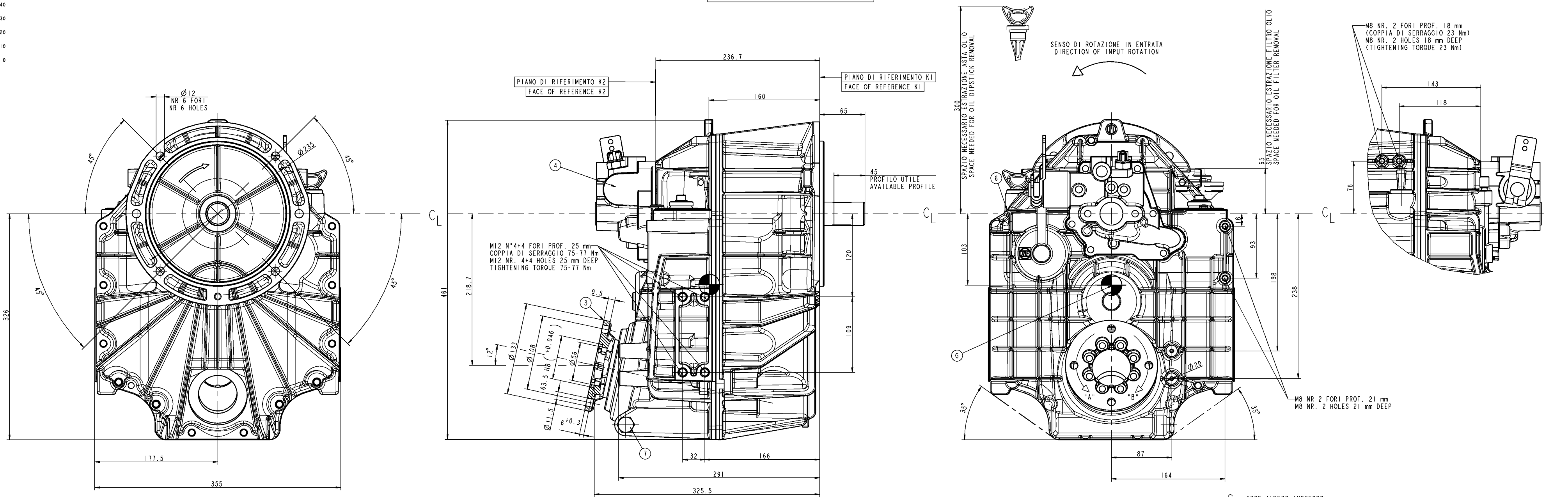

CL ASSE ALBERO INGRESSO
CENTER LINE INPUT SHAFT

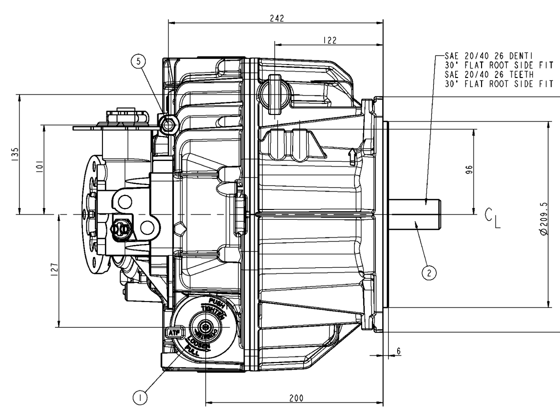

INDICAZIONI PER L'INSTALLAZIONE IN BARCA
BOAT INSTALLATION RECCOMANDATION

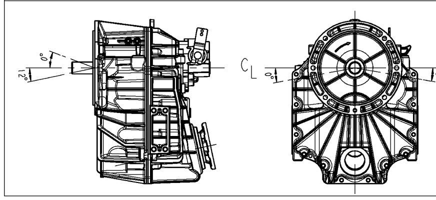

INCLINAZIONE MASSIMA DURANTE IL FUNZIONAMENTO
MAX INCLINATION DURING OPERATION

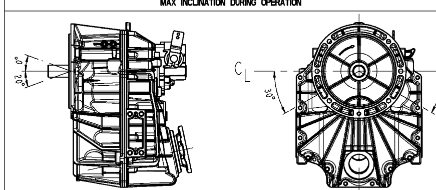

DATI TECNICI TECHNICAL DATA	
PESO SENZA OLIO WEIGHT WITHOUT FLUID	61 Kg 134.2 LBS
QUANTITA' DI OLIO SENZA SCAMBIATORE FLUID CAPACITY WITHOUT OIL COOLER	4 l 4.25 QTS
TIPO DI OLIO OIL TYPE	ATF

POSIZIONE POSITION	DESCRIZIONE DESCRIPTION
G	CENTRO DI GRAVITA' CENTER OF GRAVITY
7	TAPPO SCARICO OLIO OIL DRAIN PLUG
6	ASTA LIVELLO OLIO OIL DIPSTICK
5	SFIATO OLIO OIL BREATHER
4	BLOCCO COMANDO MECCANICO MECHANICAL CONTROL BLOCK
3	FLANGIA DI USCITA OUTPUT FLANGE
2	ALBERO ENTRATA INPUT SHAFT
1	FILTRO OLIO / PUNTO CARICO OLIO PUNTO ASPIRAZIONE SCARICO OLIO, TUBO MAX Ø16 OIL FILTER / OIL FILLING PORT OIL SUCTION PORT, TUBE MAX Ø16

ROTAZIONE DELL' ALBERO USCITA RISPETTO ALLA POSIZIONE DELLA LEVA ROTATION OF OUTPUT SHAFT RELATED TO THE LEVER POSITION	
A	UGUALE A QUELLA DELL' ALBERO ENTRATA SAME AS INPUT SHAFT
B	CONTRARIA A QUELLA DELL' ALBERO ENTRATA OPPOSITE TO INPUT SHAFT

NOTA PER L'UTILIZZO DI VITI
SCREWS MOUNTING RACCOMANDATION

CLASSE DI RESISTENZA MINIMA VITI DI COLLEGAMENTO PER FORI FILETTATI: 8.8
LA LUNGHEZZA DELLE VITI DEVE ESSERE TALE DA UTILIZZARE L'INTERA PROFONDITA' DEL FILETTO DEL FORO.
USARE LOCTITE 243 PER IL MONTAGGIO.

FOR THREADED HOLES USE CONNECTING SCREWS WITH MIN. CLASS 8.8
SCREWS MUST HAVE LENGTH TO ENGAGE THE WHOLE THREADED HOLES DEEP.
ASSEMBLE WITH LOCTITE 243.

CONNESSIONI AL COPRIVOLANO DISPONIBILI AVAILABLE CONNECTIONS TO FLYWHEEL HOUSING
SAE 3
SAE 4
SAE 4 VOLVO 30/40 SERIES
SAE 4 VOLVO D4/D6
SAE 4 YANMAR 4LH
SAE 5

Vers.	Descrizione Description

Data	08-01-21	08-01-21	08-01-21	08-01-21	-	-	-	-	-	-
Nome	VANOTTI	BERTAGNA	BERTAGNA	MIORELLI	---	---	-	-	-	-
	Dis.tore Drawn	Prog.sta. Design	Manager Funct.	G.D.T. Stand.	U.T.O. Prod.	Dentature Teeth	Data Modif. mod.date	Nome Name	N.Modifica Mod.No.	Vers.Doc. Doc.Vers

Massa / Mass: - kg

N.Disegno Simile / Similar docu. no.: ---

Sistema CAD / CAD system: PRO/E

Questo disegno non può essere copiato o dato a terze persone senza la nostra autorizzazione
Questo progetto è di nostra proprietà
This document may not be copied or disclosed to third persons without permission of ZF.
We are the owner of this design.

ZF Marine Arco S.p.a.

Informazioni Tecniche / Technical information: VEDI TABELLA / SEE TABLE

Codice Grezzo / Casting/forging No.: ---

Foglio / Sheet: 1 di / of 1

Codice Materiale / Item number: ---

Scala / Scale: 1:1

Descrizione / Description: DISEGNO DI INSTALLAZIONE / INSTALLATION DRAWING

Numero disegno / Document number: 3312_600_017_INS001

DIN: A0

abgeleitet von: 3312_600_017_INS001 [ASSEM]